ЛИМЦ.60148.09.006.002

Перв. примен.
ЛИМЦ.60148.09.006.000
Справ. №
Подп. и дата
Инв. № дубл.
Взам. инв. №
Подп. и дата
Инв. № подл.

Ra 12,5 (√)

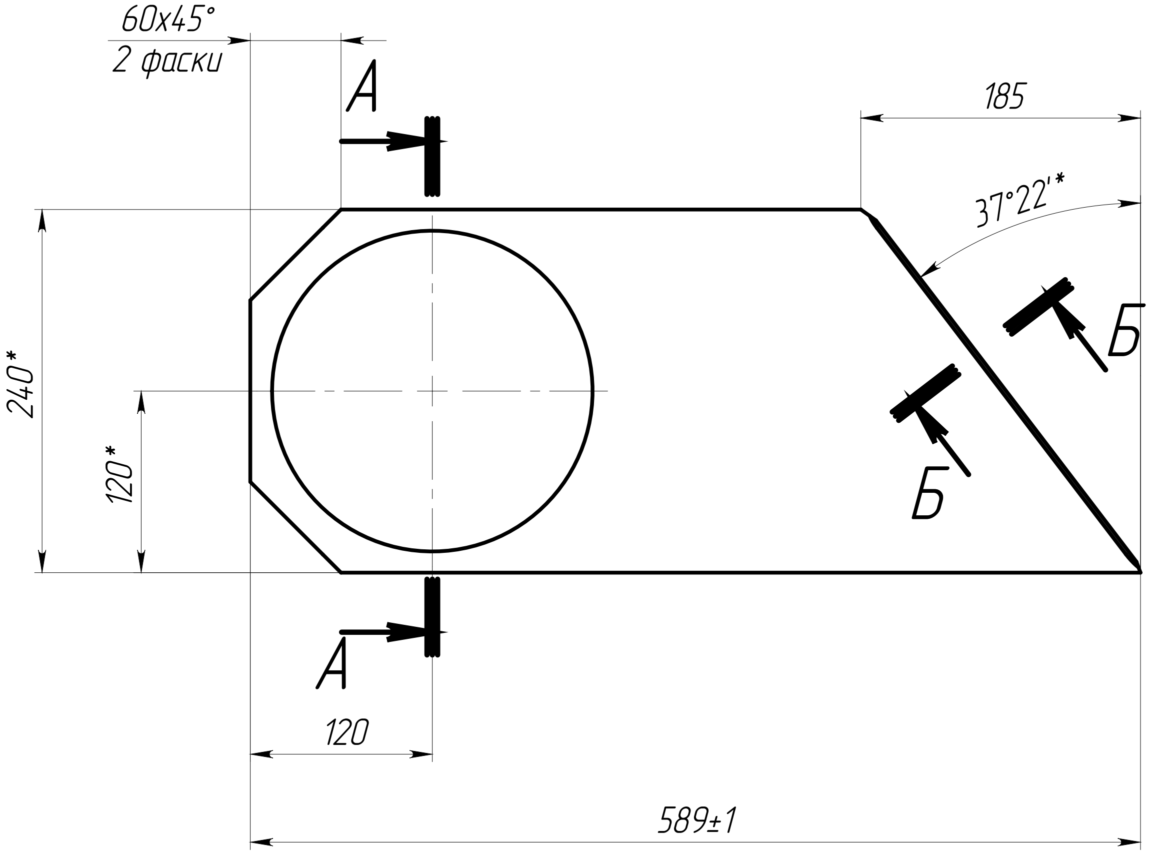
60x45°
2 фаски
А
А
240*
120*
120
589±1
185
37°22'*
Б
Б

А–А

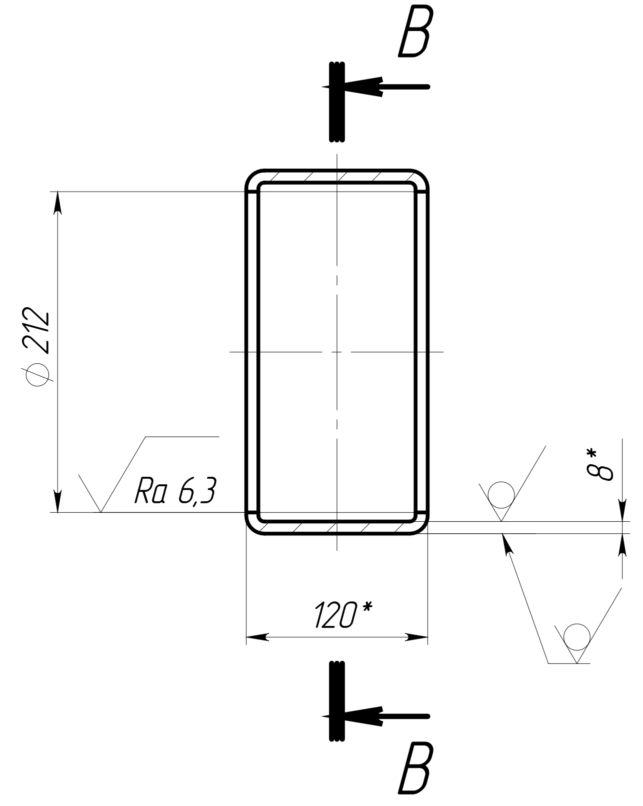
В
В
⌀212
Ra 6,3
120*
8*

Б–Б (1:1)

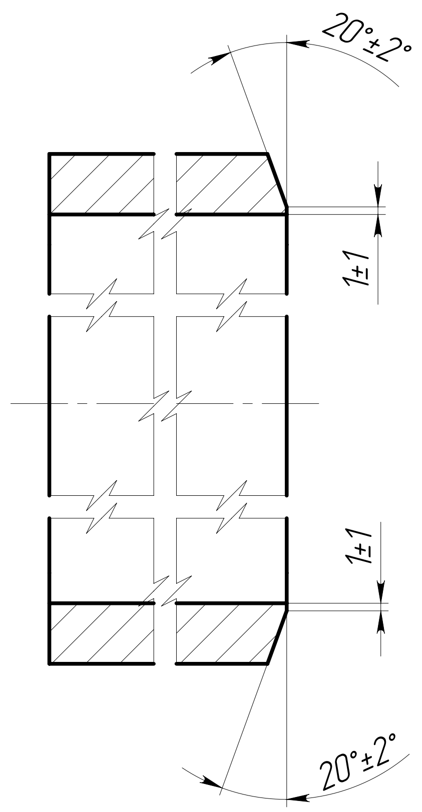
20°±2°
1±1
1±1
20°±2°

В–В (1:1)

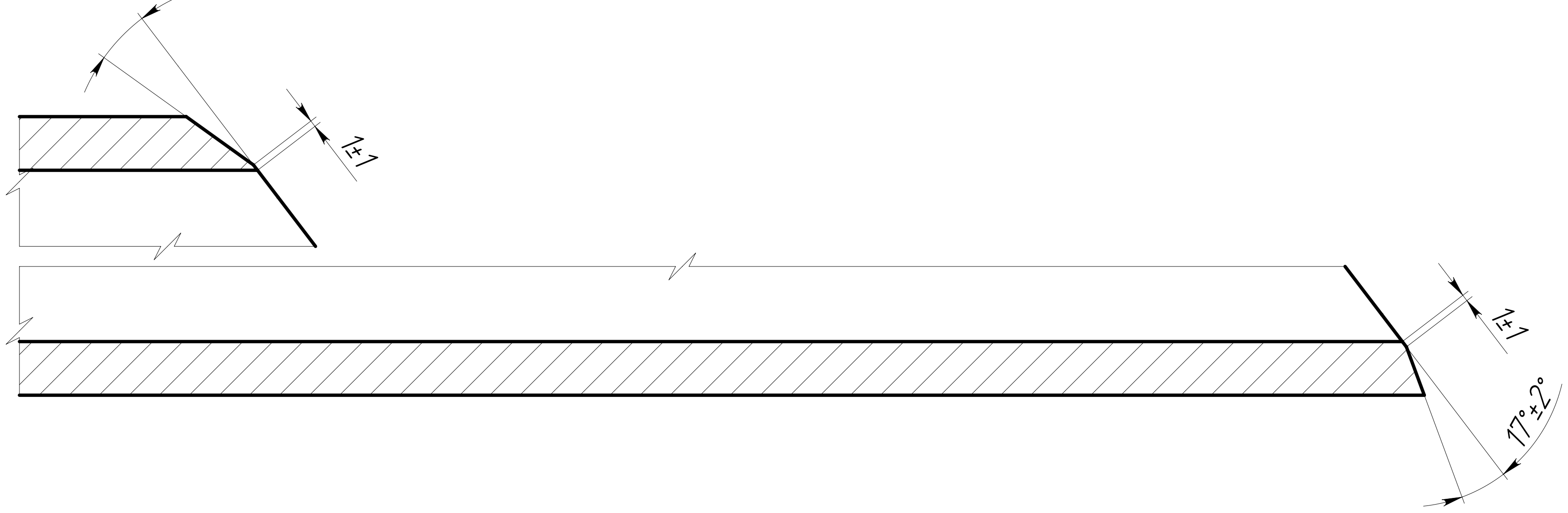
17°±2°
1±1
1±1
17°±2°

1. *ŭǬǅHǯÅè ǯģĩ ánÅǬǬŇĠ.
2. Общие допуски по ГОСТ 30893.1: H14, ±IT14/2.
3. ūǬÅĠǅÅŇǬǬÆÊ ŇǬŇǅƿǬäǯƿǅǯ äǯÅÆǯǰǬ.

ЛИМЦ.60148.09.006.002

Изм.	Лист	№ докум.	Подп.	Дата
Разраб.		Быков		7.8.25
Пров.		Лаптев		
Т. контр.				
Н. контр.				
Утв.		Соломатин		

Балка

Лит.	Масса	Масштаб
	15.64	1:5

Лист | Листов 1

ПП–240х120х8–КП245–К–ГОСТ 30245–2012

АО "БТ"

Копировал
Формат А3